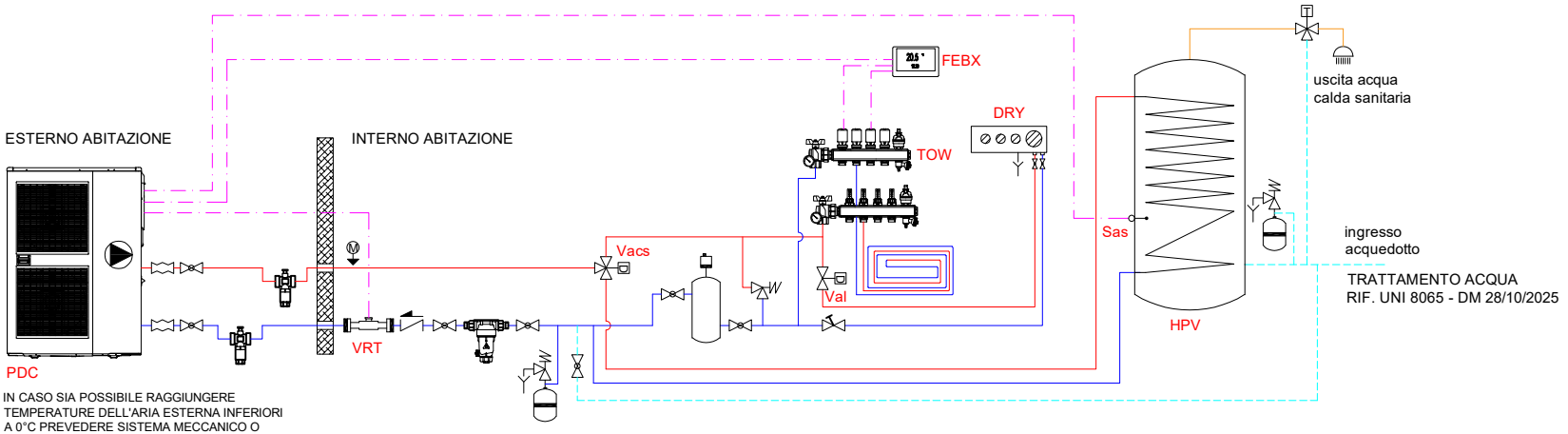

LEGENDA SIMBOLI IDRAULICI

- VALVOLA DUE VIE DI ZONA
- VALVOLA TRE VIE DEVIATRICE
- VALVOLA DI NON RITORNO
- VALVOLA DI BILANCIAMENTO
- MANOMETRO
- TERMOMETRO
- BY-PASS DIFFERENZIALE
- VALVOLA A SFERA
- VALVOLA DI SICUREZZA
- VASO DI ESPANSIONE
- GIUNTO ANTIVIBRANTE
- MISCELATORE TERMOSTATICO ACS
- POMPA DI RILANCIO
- CONTATORE PORTATA ACQUA VORTEX
- VALVOLA ANTIGELO
- ACCUMULO INERZIALE
- FILTRO DEFANGATORE MAGNETICO

LEGENDA TUBAZIONI IDRAULICHE

- Mandata impianto riscaldamento
- Ritorno impianto riscaldamento
- Acqua calda sanitaria
- Acqua fredda sanitaria

LEGENDA CAVI ELETTRICI

- Connessione elettrica

vedi schema elettrico per la tipologia di cavo

LEGENDA DESCRIZIONI

PDC	pompa di calore MIRAI 4.0
DRY	unità vmc e deumidificazione
HPV	bollitore HPV
FEBX	febos X
TOW	collettore topway
VRT	contatore vortex
Vacs	valvola deviatrice sanitaria
Sas	sonda acqua sanitaria
Val	valvola motorizzata due vie

Lo schema rappresenta una indicazione del principio di funzionamento e non sostituisce il progetto eseguito da un tecnico abilitato, responsabile del calcolo, del dimensionamento e della rispondenza alle normative vigenti.
Nello schema non vengono necessariamente rappresentati tutti i componenti e le sicurezze necessarie per il funzionamento dell'impianto.
EMMETI spa declina ogni responsabilità sull'ambito pratico di applicazione dello schema.
Dati tecnici e dimensionali: vedere documentazione Emmeti.

10.020 10/2026 rev.01

Descrizione:

SCHEMA FUNZIONALE DI CENTRALE TERMICA IN POMPA DI CALORE COMPOSTA DA POMPA DI CALORE EMMETI MIRAI

MIRAI 4.0 - SISTEMA FEBOS X - SISTEMA RADIANTE RISCALDAMENTO E RAFFRESCAMENTO - BOLLITORE HPV - UNITA' DI VENTILAZIONE MECCANICA E DEUMIDIFICAZIONE RECUPERA DRY

EMMETI

(*1) contatore di energia elettrico monofase - l'uscita impulsiva va configurata P-02 = 1000PUL

LEGENDA CAVI ELETTRICI

- Cavo di segnale <24V
- Cavo trasmisione dati RS485
- Cavo di comando o in tensione 230V

LEGENDA SIMBOLI ELETTRICI

- testa elettrica con micro
- relè 230V
- resistenza elettrica

SONDA TEMPERATURA ACQUA CALDA SANITARIA posizionata su BOLLITORE SANITARIO

Sas

MORSETTIERA ELETTRICA "TERMINAL BLOCK" si trova a bordo pompa di calore Mirai 4.0 - unità esterna

in A+, in A-, B+, B-, in C+, in C- (100), in D+, in D- (101), in S+, in E+, in E- (102), in F+, in F- (103), in G+, in G- (104), in H+, in H- (105), in X+, in X-, in S, in S

200 R1 out
201 T1 out
T2 out
L1 out
L2 out
P1 in
P0 in
202 M1 out, M2 out
203 P2 out
204 W1 out
205 U1 out

LAN: 12Vcc, Signal, GND

RS-485: -, +, G

marrone S+
nero E+
blu E-

CONTATORE PORTATA ACQUA VORTEX

120 ohm 1/4 W

FEBOS ENERGY

L N
TAE 20 TAE 21 TAE 10 TAE 11
COM DIE1 DIE2 DIE3 DIE4
RS-485 + - GND

120 ohm 1/4 W

FEBOS X

GND SENS2 SENS1 GND RS485A RS485B
REL2 REL1 L N

TESTINE ELETTRICHE SU COLLETTORE IMPIANTO RADIANTE

FUSE 5 A

Cavo comunicazione sezione minima 0,5mmq se più lungo di 25m, deve essere schermato

resisitenza 120 ohm

+V A B GND
COMUNE
4

Pannello di comando Recuper Dry comune - 4 : contatti per funzionamento in deumidificazione

L N
+V A B GND

Morsettiera bordo recupera dry

MARRONE

(1)

NERO

BLU

(1) SERVOMOTORE VALVOLA DUE VIE MOTORIZZATA Val

è vietato far passare i cavi di segnale (RS-485) insieme ai cavi di alimentazione con tensione superiore a 50V. Il cavo di alimentazione deve essere dimensionato in modo di garantire una potenza di alimentazione massima di 1200W. Vietato il collegamento a stella.

L N POWER

MORSETTIERA DI ALIMENTAZIONE POMPA DI CALORE

(*1)

MARRONE

NERO

BLU

MORSETTIERA VALVOLA TRE VIE DEVIATRICE PER PRODUZIONE ACS

F
N
230 V-50 Hz

Lo schema rappresenta una indicazione del principio di funzionamento e non sostituisce il progetto eseguito da un tecnico abilitato, responsabile del calcolo, del dimensionamento e della rispondenza alle normative vigenti.
Nello schema non vengono necessariamente rappresentati tutti i componenti e le sicurezze necessarie per il funzionamento dell'impianto.
EMMETI spa declina ogni responsabilità sull'ambito pratico di applicazione dello schema.
Dati tecnici e dimensionali: vedere documentazione Emmeti.

10.020 10/2026 rev.01

Descrizione:

SCHEMA FUNZIONALE DI CENTRALE TERMICA IN POMPA DI CALORE COMPOSTA DA POMPA DI CALORE EMMETI MIRAI

MIRAI 4.0 - SISTEMA FEBOS X - SISTEMA RADIANTE RISCALDAMENTO E RAFFRESCAMENTO - BOLLITORE HPV - UNITA' DI VENTILAZIONE MECCANICA E DEUMIDIFICAZIONE RECUPERA DRY

EMMETI